Výkresy odlučovače GSOL-10/50 - ORL 1

PŮDORYS

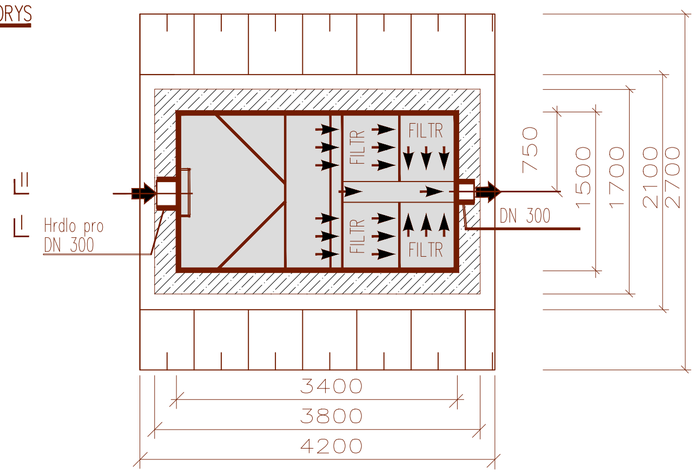

SCHÉMA I

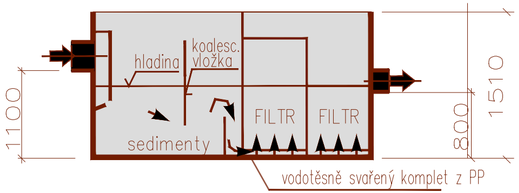

SCHÉMA II – odlehčení

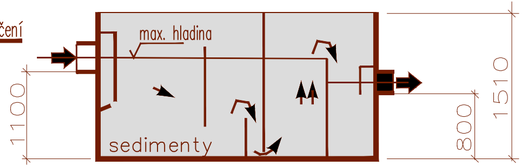

SCHÉMA SESTAVY

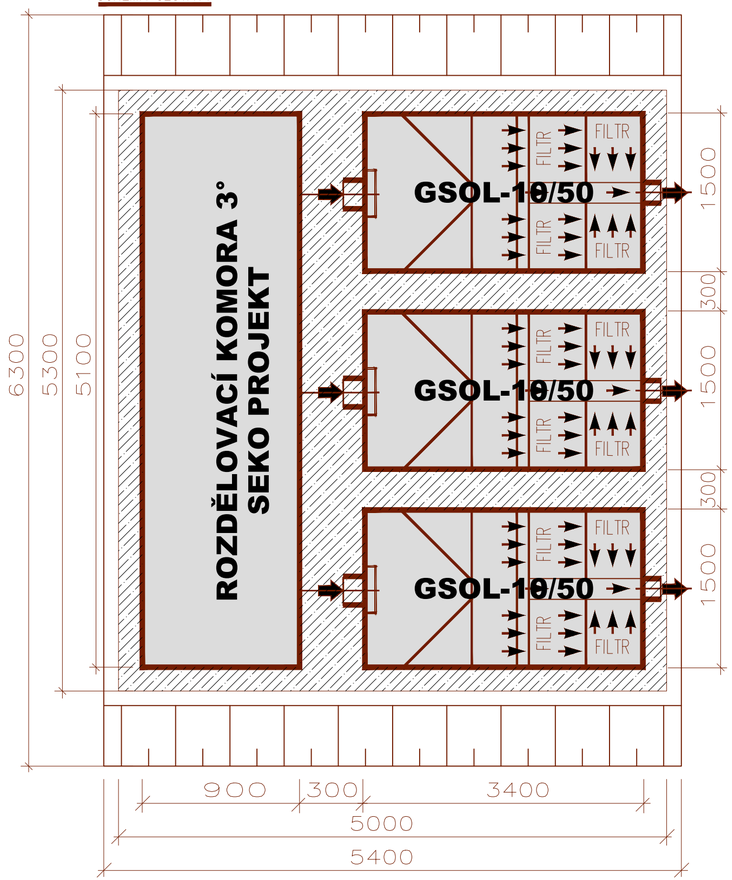

VÝKRES OSAZENÍ

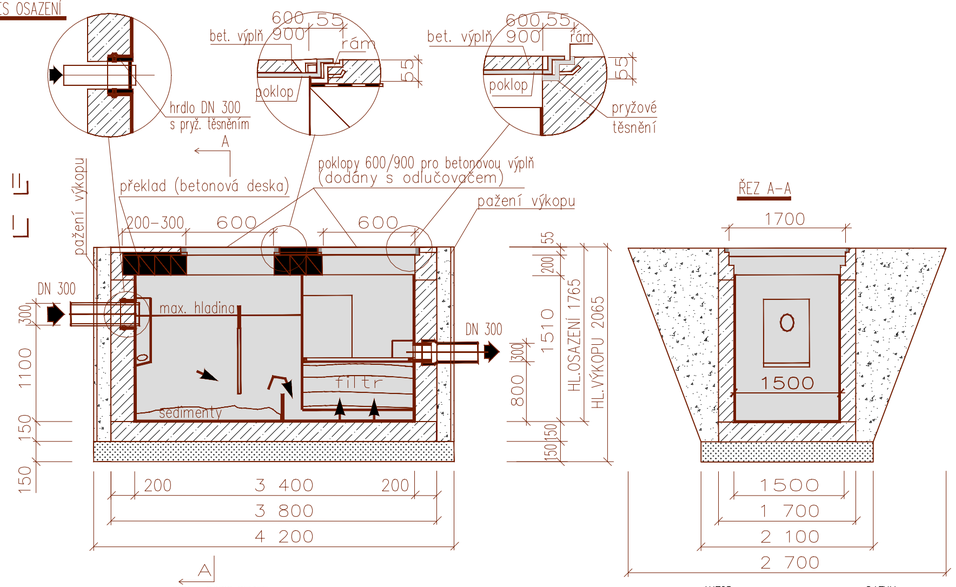

OZN.	POPIS REVIZE	AUTOR	DATUM

LEGENDA:

- odlučovač lehkých kapalin GSOL–10/50
- železobeton–vyztuženo kari sítí ø8mm oka 100x100mm
- srovnaný, zhutněný štěrkopískový podsyp
- obsyp pískem
- hranice výkopu stavební jámy pro osazení OLK

* vzhledem k hloubce uložení osadit stupadla

Souřadný systém: S–JTSK
Výškový systém: Bpv

NÁZEV AKCE: REVITALIZACE OBJEKTU CORSO - PD - STAVBA	ADRESA STAVBY: Krčínova 801/6, 400 07 Ústí nad Labem STAVEBNÍ/INŽENÝRSKÝ OBJEKT:
INVESTOR: Statutární město Ústí nad Labem, Velká Hradební 2336/8, 401 00 Ústí nad Labem, IČ: 000 81 531	Č. ZAKÁZKY: 2020-023 DATUM: 01/2024 PARÉ:
GENERÁLNÍ PROJEKTANT: DigiTry Art Technologies s.r.o., Davídkova 675/76, 182 00 Praha 8 - Libeň, IČ: 01930249	HLAVNÍ PROJEKTANT: Ing. Martin Hulan
PROJEKTANT ČÁSTI: Ing. Jiří Kolář - TZB PROJEKT, Anenská 121, Bohumín-Záblatí, 735 52, IČ/DIČ: 737 44 255/ CZ7609235150	ZODPOVĚDNÝ PROJEKTANT: Ing. Jiří Kolář VYPRACOVAL: Tomáš Keppert, Šárka Šíma
STUPEŇ: DOKUMENTACE ZMĚNY STAVBY PŘED DOKONČENÍM	ČÁST: IO - INŽENÝRSKÉ OBJEKTY
NÁZEV PŘÍLOHY: DETAIL ORL	INDEX ČÁSTI: IO02 REVIZE: FORMÁT: A2 MĚŘÍTKO: - - - Č. PŘÍLOHY: D.05